

Código: LD55726

Origen: España

Marca: LEDSC4

Estructura de aluminio y acabado en color blanco

Características técnicas

Potencia total luminaria: 25.5W / Lúmenes reales: 2342LM / Temperatura de color correlacionada (CCT): Blanco cálido - 3000K / Ángulo Ópticas / Reflector: HORIZONTAL 111º

IP20 / CRI93

Medidas: 231 x 125mm Altura: 84mm

Marca: LESC4

Origen: España



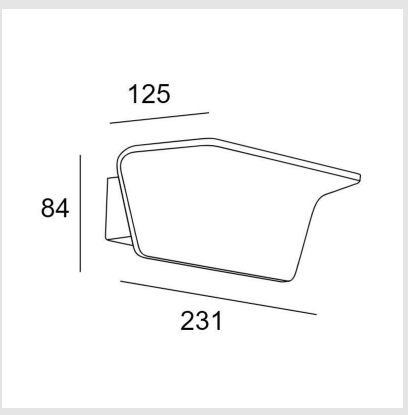

MONTEVIDEO

Tel: (+598) 2711 6198 | Cel: (+598) 92 131 980
Joaquin Nuñez 2868, CP 11300
darkouy@darkolighting.com

PUNTA DEL ESTE

Tel: (+598) 2711 6198 | Cel: (+598) 99 404 059
Calle 20 y 27 (Walmer) - CP 20100
darkopunta@darkolighting.com

www.darkolighting.com