darko LIGHTING

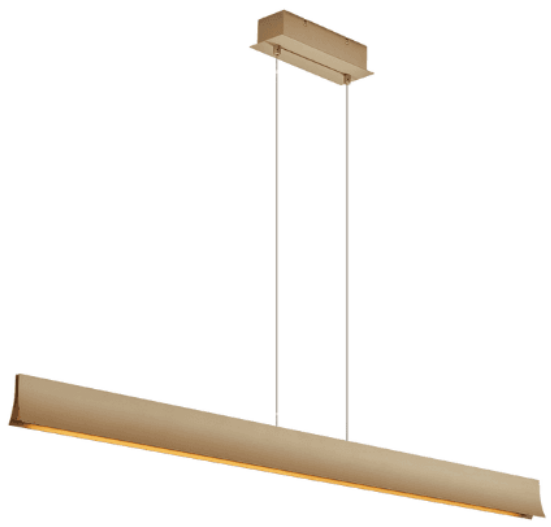

Código: LD42246

Orígen: España

Marca: LEDSC4

Diseño: Manel Lluscà

Luminaria con estructura en aluminio y acabado en color dorado - oro.

Características técnicas

Potencia total luminaria: 37W

Lúmenes reales: 3075

Temperatura de color correlacionada (CCT): Blanco cálido - 3000K

Ángulo Ópticas / Reflector: FLOOD 84º

Voltaje / Frecuencia: 110-240V/50-60Hz

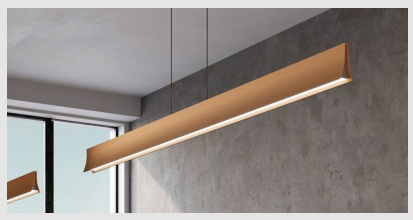

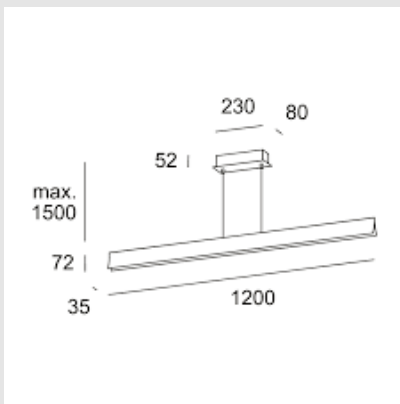

MONTEVIDEO

Tel: (+598) 2711 6198 | Cel: (+598) 92 131 980
Joaquin Nuñez 2868, CP 11300
darkouy@darkolighting.com

PUNTA DEL ESTE

Tel: (+598) 2711 6198 | Cel: (+598) 99 404 059
Calle 20 y 27 (Walmer) - CP 20100
darkopunta@darkolighting.com

www.darkolighting.com