darko LIGHTING

Código: LD57645

Orígen: España

Marca: LEDSC4

Estructura de aluminio y acabado en color blanco.

Características técnicas

Potencia total luminaria: 7W

Lúmenes reales: 350

Lm / W reales: 41

Temperatura de color correlacionada (CCT): Blanco cálido -2700K

Ángulo Ópticas / Reflector: FLOOD 95º

UGR: <=22 / IP20 / CRI80

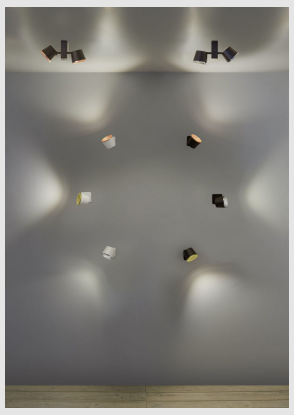

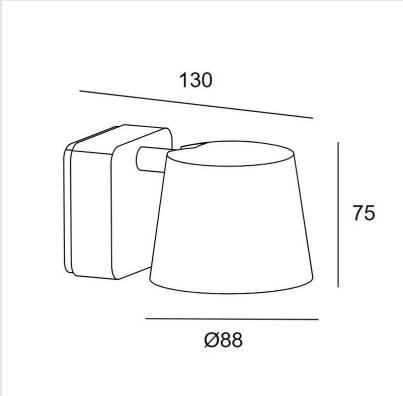

MONTEVIDEO

Tel: (+598) 2711 6198 | Cel: (+598) 92 131 980
Joaquin Nuñez 2868, CP 11300
darkouy@darkolighting.com

PUNTA DEL ESTE

Tel: (+598) 2711 6198 | Cel: (+598) 99 404 059
Calle 20 y 27 (Walmer) - CP 20100
darkopunta@darkolighting.com

www.darkolighting.com