darko LIGHTING

Código: FO00288

Orígen: -

Marca: LEDSC4

Un extraño animal con alas aterriza sobre el escritorio o al lado de la cama, proyectando emociones un poco ancestrales y un poco rock: se trata de Pett. Un irresistible y divertido objeto de culto para las nuevas generaciones, una expresión de cultura pop contemporánea original, accesible a todos y utilizable en total libertad. Ofrece una luz directa, concentrada en la base y orientable gracias a la articulación del difusor. Acabado en color azul.

Materiales:
ABS coloreado en el compuesto de moldeo, acero pintado y elastómero termoplástico

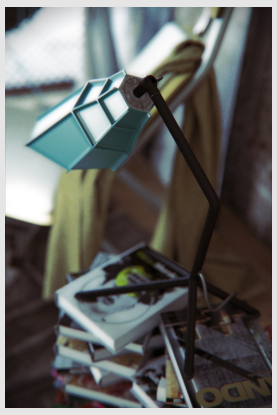

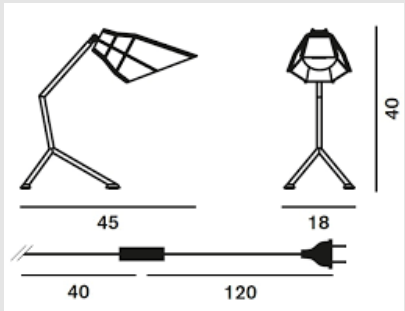

MONTEVIDEO

Tel: (+598) 2711 6198 | Cel: (+598) 92 131 980
Joaquin Nuñez 2868, CP 11300
darkouy@darkolighting.com

PUNTA DEL ESTE

Tel: (+598) 2711 6198 | Cel: (+598) 99 404 059
Calle 20 y 27 (Walmer) - CP 20100
darkopunta@darkolighting.com

www.darkolighting.com

darko LIGHTING

Bombilla sugerida: E14

Marca: Diesel x Foscarini

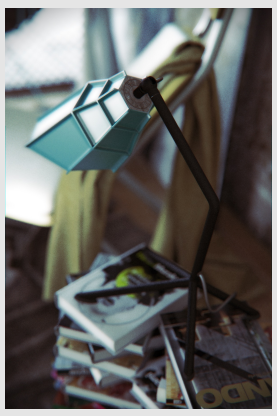

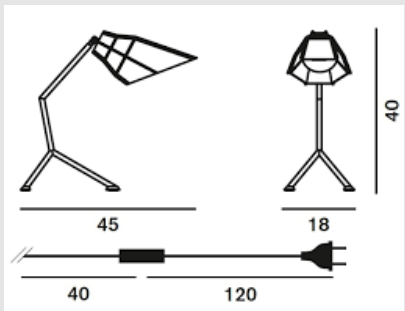

MONTEVIDEO

Tel: (+598) 2711 6198 | Cel: (+598) 92 131 980
Joaquin Nuñez 2868, CP 11300
darkouy@darkolighting.com

PUNTA DEL ESTE

Tel: (+598) 2711 6198 | Cel: (+598) 99 404 059
Calle 20 y 27 (Walmer) - CP 20100
darkopunta@darkolighting.com

www.darkolighting.com