darko LIGHTING

Código: LD78287

Orígen: España

Marca: LEDSC4

Tiene una estructura de acero y acabado en beige. Equipado con un casquillo para lámpara E14 y una potencia de 9W, este aplique ofrece una iluminación funcional y decorativa. Fres no solo ilumina, sino que también añade un toque distintivo y estilizado a tu espacio.

Es una luminaria vibrante que añadirá un toque de vitalidad a tu espacio. Proporciona una luz tenue y agradable, creando ambientes cálidos en los rincones que desees resaltar. Perfecto para espacios

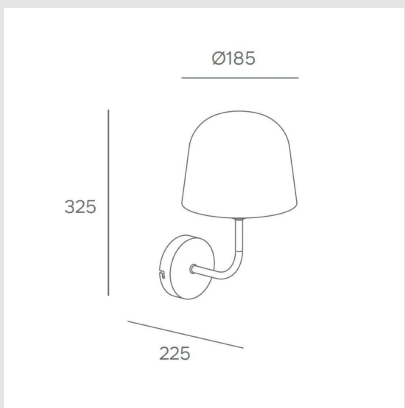

MONTEVIDEO

Tel: (+598) 2711 6198 | Cel: (+598) 92 131 980
Joaquin Nuñez 2868, CP 11300
darkouy@darkolighting.com

PUNTA DEL ESTE

Tel: (+598) 2711 6198 | Cel: (+598) 99 404 059
Calle 20 y 27 (Walmer) - CP 20100
darkopunta@darkolighting.com

www.darkolighting.com

darko LIGHTING

atrevidos y llenos de color que elevaran la estética de tu decoración.

Características técnicas

Potencia: 9W

Índice de protección IP20

Diámetro: 185mm x 225mm Altura: 325mm

Marca: LEDSC4

Origen: España

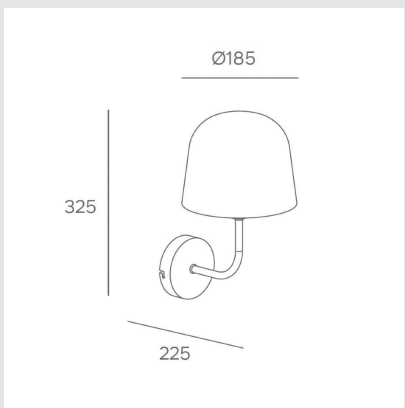

MONTEVIDEO

Tel: (+598) 2711 6198 | Cel: (+598) 92 131 980
Joaquin Nuñez 2868, CP 11300
darkouy@darkolighting.com

PUNTA DEL ESTE

Tel: (+598) 2711 6198 | Cel: (+598) 99 404 059
Calle 20 y 27 (Walmer) - CP 20100
darkopunta@darkolighting.com

www.darkolighting.com