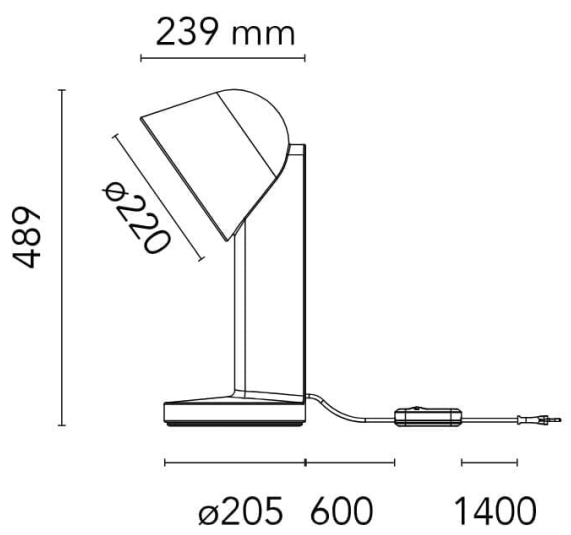

Código: FS124199

Origen: Italia

Marca: FLOS

Designer: Ronan Bouroullec

El icónico cuerpo de cerámica de la lámpara presenta un acabado cristalino lacado en verde, sin plomo que complementa su superficie artesanal. Difusor blanco de policarbonato. Céramique combina elegancia y artesanía con un diseño duradero y atención al detalle. Esta pieza realza la belleza de la cerámica e impulsa la eficiencia energética. Dimerizable.

"La cerámica trata sobre el deseo, la sensualidad. Creo que mi trabajo se mueve cada

MONTEVIDEO

Tel: (+598) 2711 6198 | Cel: (+598) 92 131 980
Joaquin Nuñez 2868, CP 11300
darkouy@darkolighting.com

PUNTA DEL ESTE

Tel: (+598) 2711 6198 | Cel: (+598) 99 404 059
Calle 20 y 27 (Walmer) - CP 20100
darkopunta@darkolighting.com

www.darkolighting.com

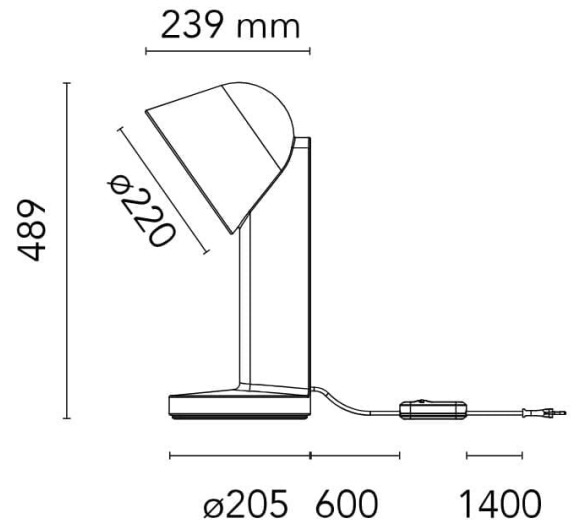

vez más en esta dirección; produciendo
objetos que sean funcionales, ciertamente,
pero buscando un tipo de elegancia, de placer."
- Ronan Bouroullec

Características técnicas

E27 / A60

Medidas: 220mm x 239mm x 489mm

Marca: FLOS

Origen: Italia

MONTEVIDEO

Tel: (+598) 2711 6198 | Cel: (+598) 92 131 980
Joaquin Nuñez 2868, CP 11300
darkouy@darkolighting.com

PUNTA DEL ESTE

Tel: (+598) 2711 6198 | Cel: (+598) 99 404 059
Calle 20 y 27 (Walmer) - CP 20100
darkopunta@darkolighting.com

www.darkolighting.com