darko LIGHTING

Código: TE01844

Orígen: Italia

Marca: Artemide

Diseñador: Giancarlo Mattioli, Gruppo Architetti Urbanisti Città Nuova para Artemide (Italia)

Nesso es un icono del diseño italiano de los años sesenta, una década de conquista de la modernidad.

Color: Naranja / Material: Cuerpo y difusor de tecnopolímero / Potencia (W): 4x5W / ON/OFF / IP20 / Altura: 340 mm / Diámetro: 540 mm / Diámetro base: 210 mm/ Marca: Artemide (Italia)

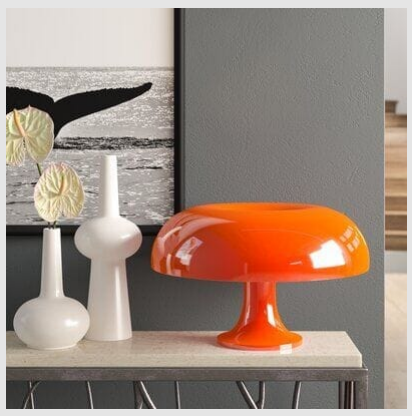

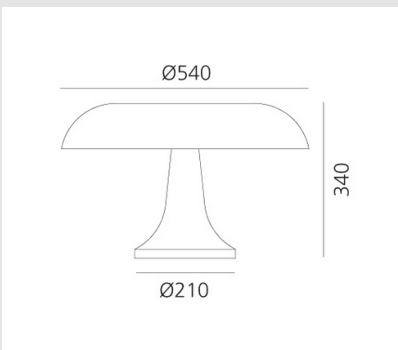

MONTEVIDEO

Tel: (+598) 2711 6198 | Cel: (+598) 92 131 980
Joaquin Nuñez 2868, CP 11300
darkouy@darkolighting.com

PUNTA DEL ESTE

Tel: (+598) 2711 6198 | Cel: (+598) 99 404 059
Calle 20 y 27 (Walmer) - CP 20100
darkopunta@darkolighting.com

www.darkolighting.com