darko LIGHTING

Código: FS105631

Orígen: Italia

Marca: FLOS

Konstantin Grcic

Obtuvo el Compasso D?Oro ADI. La luminaria es un rediseño de Parentesi, creada por Achille Castiglioni y Pio Manzu? en 1971, y ganadora también del reconocido premio, en 1979.

Ok Lamp es un ci?rculo luminoso con un cable que funciona como un carril y se extiende desde el techo hasta el suelo. Una lámpara completa que permite usarla como iluminación de techo, de suelo, de lectura y de todas las maneras posibles que se le ocurran al

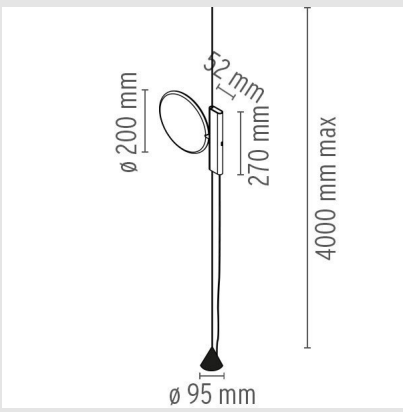

MONTEVIDEO

Tel: (+598) 2711 6198 | Cel: (+598) 92 131 980
Joaquin Nuñez 2868, CP 11300
darkouy@darkolighting.com

PUNTA DEL ESTE

Tel: (+598) 2711 6198 | Cel: (+598) 99 404 059
Calle 20 y 27 (Walmer) - CP 20100
darkopunta@darkolighting.com

www.darkolighting.com

usuario.

Grcic rinde así su particular homenaje a Parentesi, icono del disen?o industrial italiano, que mantiene su funcio?n de deslizamiento vertical a trave?s del cable de acero, pero ahora se ha convertido en una pequen?a caja rectangular que contiene los componentes electro?nicos y un interruptor de tacto suave.

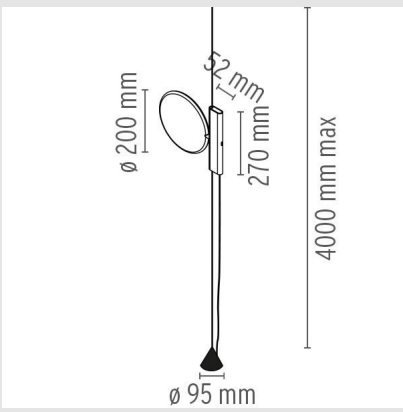

MONTEVIDEO

Tel: (+598) 2711 6198 | Cel: (+598) 92 131 980
Joaquin Nuñez 2868, CP 11300
darkouy@darkolighting.com

PUNTA DEL ESTE

Tel: (+598) 2711 6198 | Cel: (+598) 99 404 059
Calle 20 y 27 (Walmer) - CP 20100
darkopunta@darkolighting.com

www.darkolighting.com

darko LIGHTING

tecnologi?a y los materiales se traduce en un disen?o que habla el lenguaje de la sencillez, la innovadora vanguardia y la historia del disen?o.

COLOR CROMO 2700K 1630LM CRI85 18W

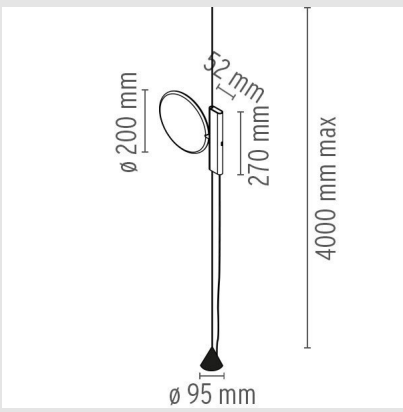

MONTEVIDEO

Tel: (+598) 2711 6198 | Cel: (+598) 92 131 980
Joaquin Nuñez 2868, CP 11300
darkouy@darkolighting.com

PUNTA DEL ESTE

Tel: (+598) 2711 6198 | Cel: (+598) 99 404 059
Calle 20 y 27 (Walmer) - CP 20100
darkopunta@darkolighting.com

www.darkolighting.com