darko LIGHTING

Código: FS105871

Orígen: Italia

Marca: FLOS

Designer: Michael Anastassiades

Lámpara de mesa con luz difusa. Estructura de latón, cepillado y lacado transparente o acero cromado. Difusor opalino de vidrio soplado. Regulador de luz presente en el cable de alimentación.

El diseño toma la forma de una esfera que está perfectamente equilibrada en el borde de una barra y bajo esta idea surgen todas las lámparas de la colección IC. Anastassiades se inspiró en un video online de un malabarista haciendo un número

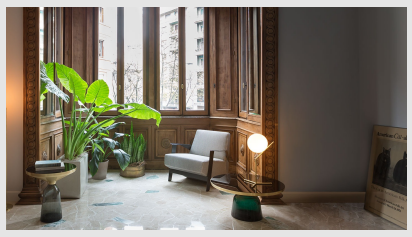

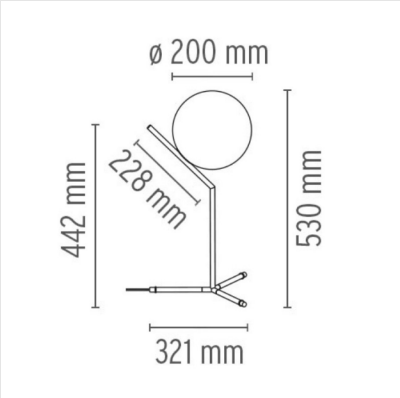

MONTEVIDEO

Tel: (+598) 2711 6198 | Cel: (+598) 92 131 980
Joaquin Nuñez 2868, CP 11300
darkouy@darkolighting.com

PUNTA DEL ESTE

Tel: (+598) 2711 6198 | Cel: (+598) 99 404 059
Calle 20 y 27 (Walmer) - CP 20100
darkopunta@darkolighting.com

www.darkolighting.com

darko LIGHTING

con esferas, moviéndolas sobre sus brazos y el borde de sus dedos.

1X60W E14

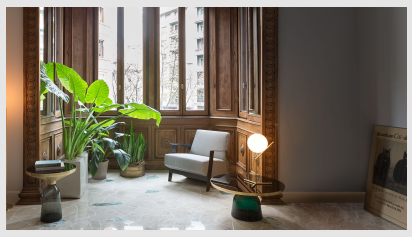

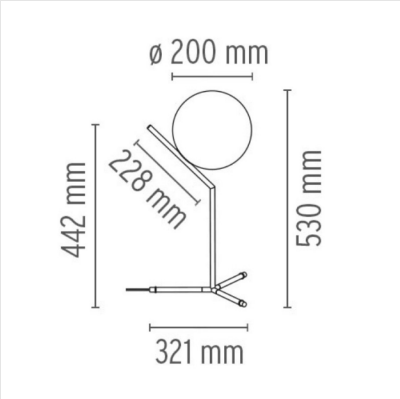

MONTEVIDEO

Tel: (+598) 2711 6198 | Cel: (+598) 92 131 980
Joaquin Nuñez 2868, CP 11300
darkouy@darkolighting.com

PUNTA DEL ESTE

Tel: (+598) 2711 6198 | Cel: (+598) 99 404 059
Calle 20 y 27 (Walmer) - CP 20100
darkopunta@darkolighting.com

www.darkolighting.com