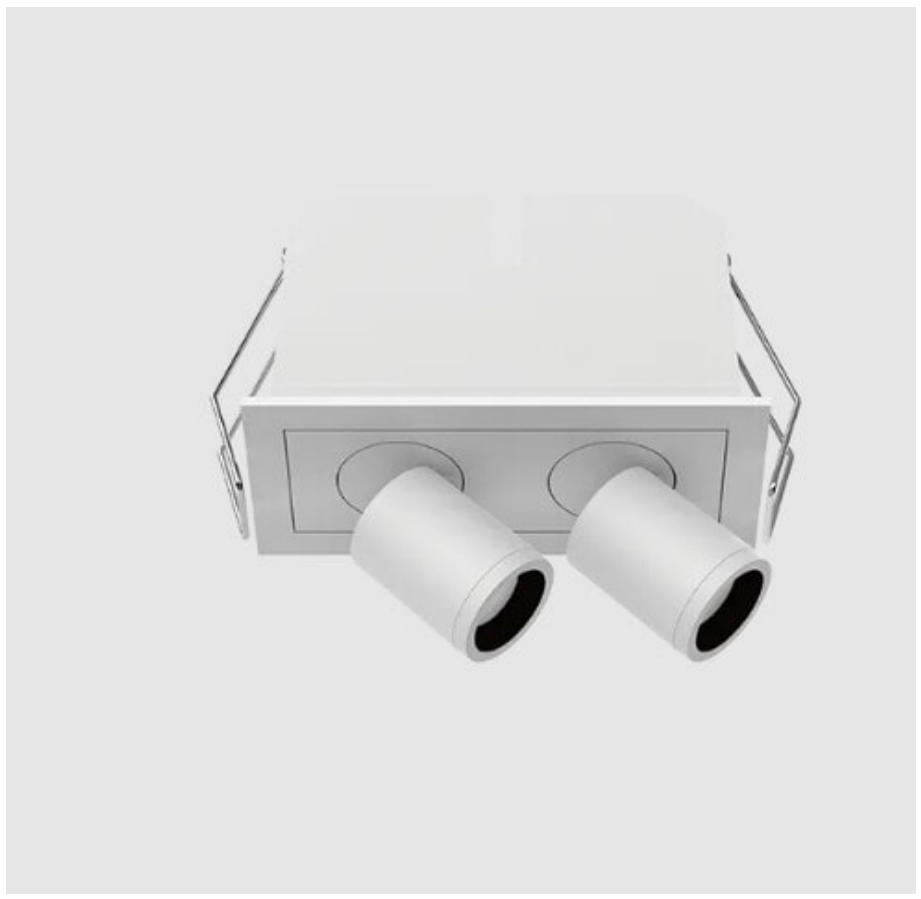

Código: CO63369

Origen: -

Marca: Colors Led

Luminaria de embutir de techo con doble foco orientable y acabado blanco. Ideal para crear una iluminación cálida y puntual, destacando sectores y elementos decorativos en livings, dormitorios, pasillos y otros espacios interiores.Incorpora tecnología LED de 6W, temperatura de color de 2700K y un índice de reproducción cromática CRI90, que permite apreciar los colores de forma natural. Sus focos orientables permiten dirigir la luz según las necesidades de cada







## MONTEVIDEO

Tel: (+598) 2711 6198 | Cel: (+598) 92 131 980
Joaquin Nuñez 2868, CP 11300
darkouy@darkolighting.com

## PUNTA DEL ESTE

Tel: (+598) 2711 6198 | Cel: (+598) 99 404 059
Calle 20 y 27 (Walmer) - CP 20100
darkopunta@darkolighting.com

www.darkolighting.com

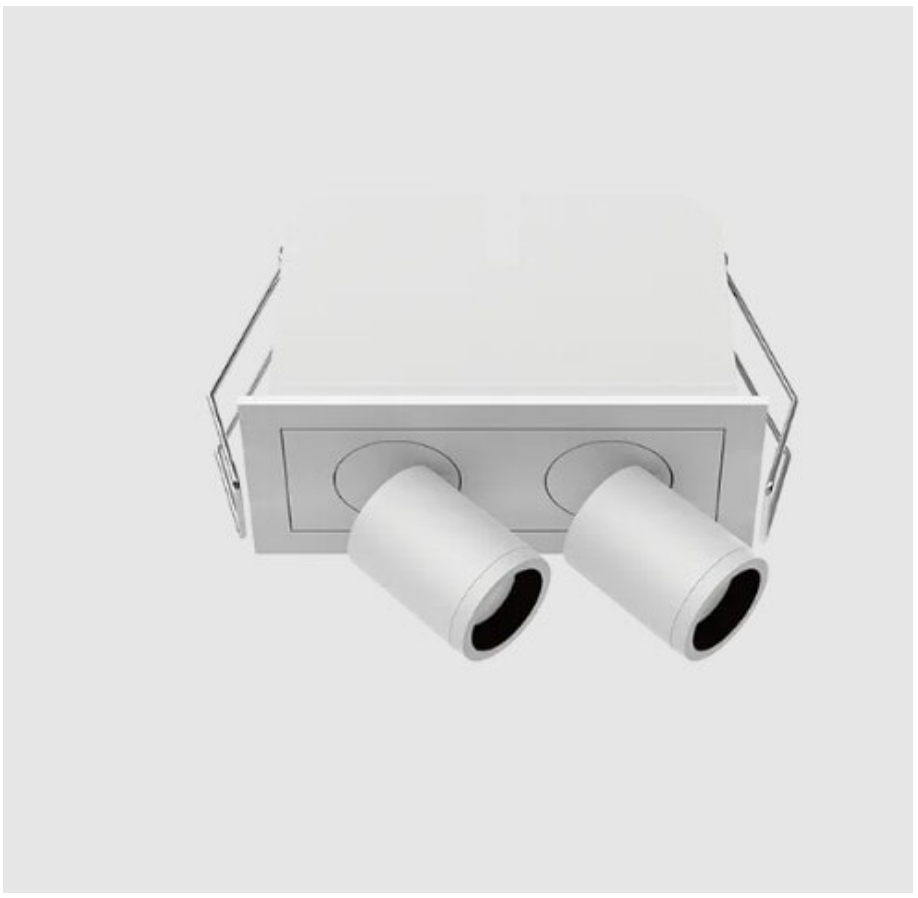

ambiente.
Características técnicas:Potencia: LED 6W.Temperatura de color: 2700K.Flujo luminoso: 370 lm.CRI: 90.Protección: IP20.Orientación: 30°.Encendido: ON/OFF.Vida útil: L70 50.000 horas.Medidas: 96 × 45 × 60 mm.Color: blanco.







## MONTEVIDEO

Tel: (+598) 2711 6198 | Cel: (+598) 92 131 980
Joaquin Nuñez 2868, CP 11300
darkouy@darkolighting.com

## PUNTA DEL ESTE

Tel: (+598) 2711 6198 | Cel: (+598) 99 404 059
Calle 20 y 27 (Walmer) - CP 20100
darkopunta@darkolighting.com

www.darkolighting.com