darko LIGHTING

Código: FS110597

Orígen: Italia

Marca: FLOS

Achille & Pier Giacomo Castiglioni, 1967

Lámpara de sobremesa de luz directa con reflector de acabado gofrado en polvo negro mate y base de mármol blanco. Fue diseñada por Achille y Pier Giacomo Castiglioni en 1967.

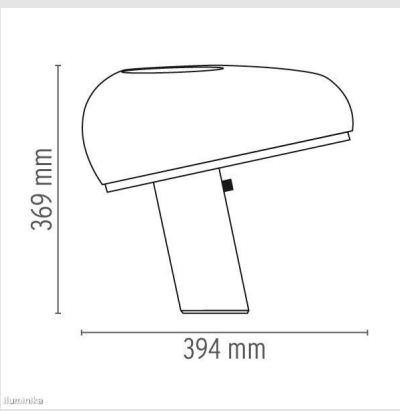

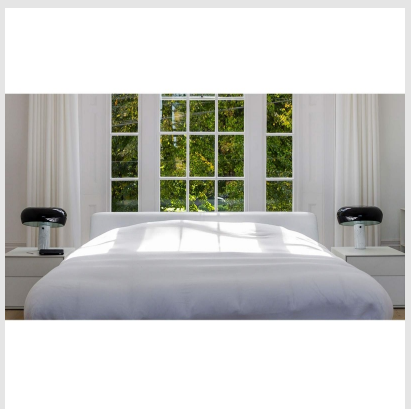

MONTEVIDEO

Tel: (+598) 2711 6198 | Cel: (+598) 92 131 980
Joaquin Nuñez 2868, CP 11300
darkouy@darkolighting.com

PUNTA DEL ESTE

Tel: (+598) 2711 6198 | Cel: (+598) 99 404 059
Calle 20 y 27 (Walmer) - CP 20100
darkopunta@darkolighting.com

www.darkolighting.com