

Código: LD43129

Origen: España

Marca: LEDSC4

E-lamp es una colección de diseño racional y simple, basado en formas geométricas básicas. Esta familia multifuncional de luminarias busca la armonía e integración en el espacio. Incluye USB.

Color negro, orientable.

Temperatura del color: 2700K

CRI: 80

LED : 2.2 w

Lúmenes reales: 451

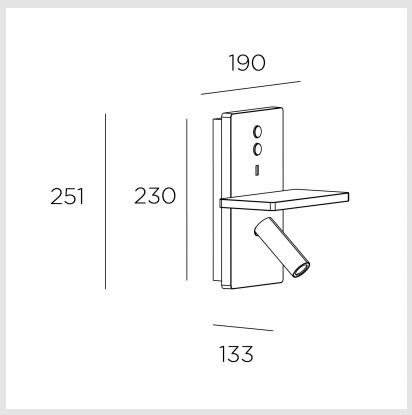



MONTEVIDEO

Tel: (+598) 2711 6198 | Cel: (+598) 92 131 980
Joaquin Nuñez 2868, CP 11300
darkouy@darkolighting.com

PUNTA DEL ESTE

Tel: (+598) 2711 6198 | Cel: (+598) 99 404 059
Calle 20 y 27 (Walmer) - CP 20100
darkopunta@darkolighting.com

www.darkolighting.com