darko LIGHTING

Código: LD43089

Orígen: España

Marca: LEDSC4

Design:Josep Patsi

Con una estructura en acero/aluminio y acabado en color negro, ofrece una máxima funcionalidad con la mínima expresión. Esta serie está concebida para perdurar en el tiempo e iluminar cualquier estancia, independientemente de cuál sea su estilo.

Características técnicas

Potencia total luminaria: 7W

Lúmenes reales: 317

Lm / W reales: 40

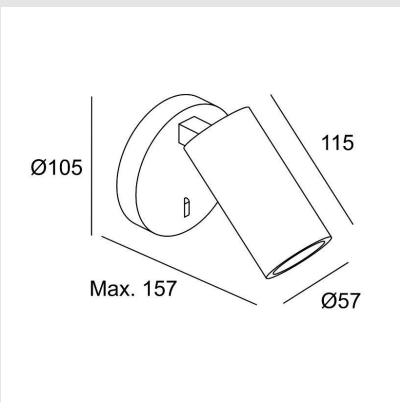

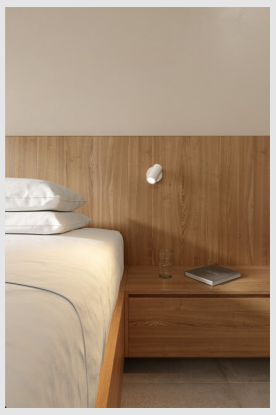

MONTEVIDEO

Tel: (+598) 2711 6198 | Cel: (+598) 92 131 980
Joaquin Nuñez 2868, CP 11300
darkouy@darkolighting.com

PUNTA DEL ESTE

Tel: (+598) 2711 6198 | Cel: (+598) 99 404 059
Calle 20 y 27 (Walmer) - CP 20100
darkopunta@darkolighting.com

www.darkolighting.com

darko LIGHTING

100-240V/50-60Hz

ROTATORIO 90º / IP20

Medidas: Diámetro 57mm - ancho 157mm x altura 105mm

Marca: LEDS-C4

Origen: España

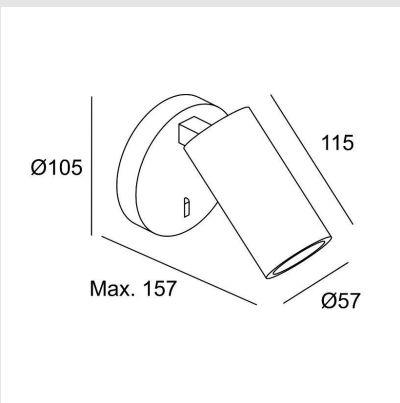

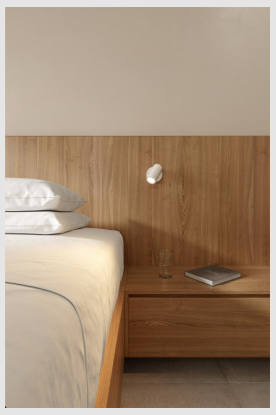

MONTEVIDEO

Tel: (+598) 2711 6198 | Cel: (+598) 92 131 980
Joaquin Nuñez 2868, CP 11300
darkouy@darkolighting.com

PUNTA DEL ESTE

Tel: (+598) 2711 6198 | Cel: (+598) 99 404 059
Calle 20 y 27 (Walmer) - CP 20100
darkopunta@darkolighting.com

www.darkolighting.com