

Código: LD46527

Origen: España

Marca: LEDSC4

La lámpara portátil e inalámbrica Night con acabado en negro tiene una clara vocación chill out. Funciona con una batería con cargador USB, con una duración de hasta 9 horas, lo que garantiza toda una noche de funcionamiento. Proporciona una luz tenue de gran confort visual y su sistema de encendido y apagado es táctil.

Esta lámpara recargable ha sido diseñada tanto para un uso interior como exterior, para que puedas contar con ella en cualquier momento del día, y





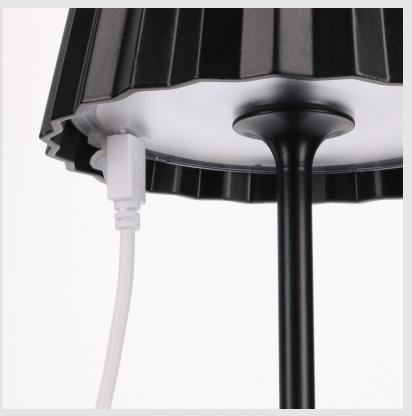

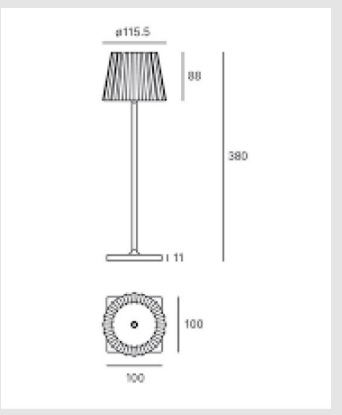

MONTEVIDEO

Tel: (+598) 2711 6198 | Cel: (+598) 92 131 980
Joaquin Nuñez 2868, CP 11300
darkouy@darkolighting.com

PUNTA DEL ESTE

Tel: (+598) 2711 6198 | Cel: (+598) 99 404 059
Calle 20 y 27 (Walmer) - CP 20100
darkopunta@darkolighting.com

www.darkolighting.com



en cualquier parte de tu hogar. Su suave luz cálida de alto confort visual contribuye a crear un espacio en el que relajarse en el balcón o en el jardín, y es ideal como lámpara de mesa LED para la terraza, donde creará ambientes íntimos.

Su versatilidad y portabilidad permiten que se utilice también como lámpara de noche en interiores, como lámpara de mesa para iluminar cenas románticas al aire libre, o incluso como luz auxiliar para leer en tu lugar favorito. Su





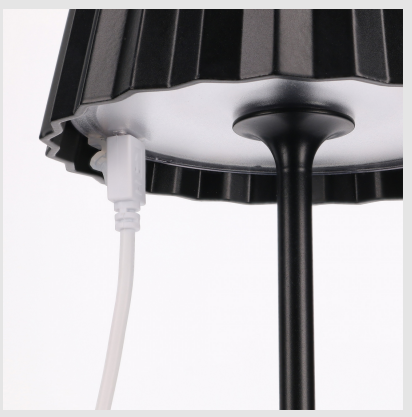

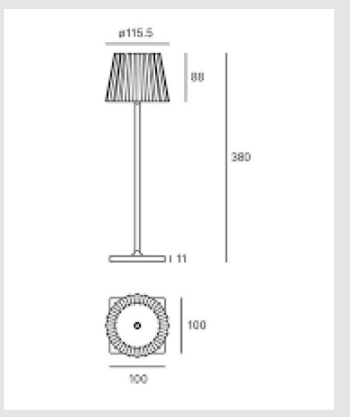

MONTEVIDEO

Tel: (+598) 2711 6198 | Cel: (+598) 92 131 980
Joaquin Nuñez 2868, CP 11300
darkouy@darkolighting.com

PUNTA DEL ESTE

Tel: (+598) 2711 6198 | Cel: (+598) 99 404 059
Calle 20 y 27 (Walmer) - CP 20100
darkopunta@darkolighting.com

www.darkolighting.com



forma estilizada combina bien con los estilos informales, pero a la vez les aporta un toque elegante.

Tiene una protección de IP54 con lo que la podremos utilizar en el exterior tranquilamente.

Características técnicas

? LED 1.3W / 280lm

? 3000k luz cálida

? IP54

? Driver incluido

? Duración de bateria 9 horas





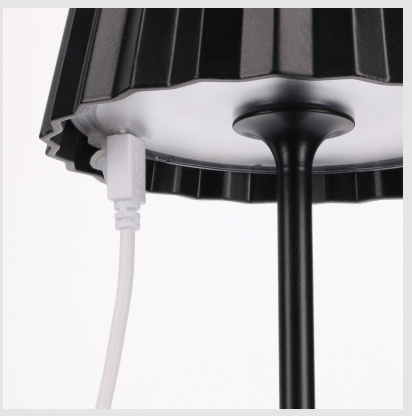

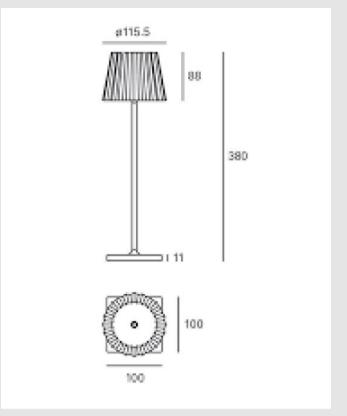

MONTEVIDEO

Tel: (+598) 2711 6198 | Cel: (+598) 92 131 980
Joaquin Nuñez 2868, CP 11300
darkouy@darkolighting.com

PUNTA DEL ESTE

Tel: (+598) 2711 6198 | Cel: (+598) 99 404 059
Calle 20 y 27 (Walmer) - CP 20100
darkopunta@darkolighting.com

www.darkolighting.com